SC-C

CHARAKTERISTIKA

- Plně automatický řídící systém pro regulaci vodních ohřívačů, umožňující individuální nastavení, včetně nastavení rychlosti vzduchu a topného výkonu za určitých podmínek
- Řízení pomocí BMS přes Modbus RTU, TCP nebo BACnet s konfiguraci komunikace
- **Pětistupňová regulace otáček ventilátoru AC nebo řízení EC motorů**
- Určeno pro jednofázové ventilátory
- Regulace vodních výměníků LPHW (low pressure hot water)
- Teplotní čidlo NTC 10K (měří v °C)
- Regulace AirGENIO SC je navržena pro regulaci vodních výměníků u vytápěcích jednotek SAVANA
- Regulace je určena do suchého vnitřního prostředí s okolní teplotou +5 °C až +40 °C a relativní vlhkosti až 90%
- Elektrické krytí IP65 nebo IP40
- Skříň řídící jednotky je vyrobena z lakovaného plechu

ROZMĚRY

SC-C-AC (Comfort) / SC-S-AC (Slave)

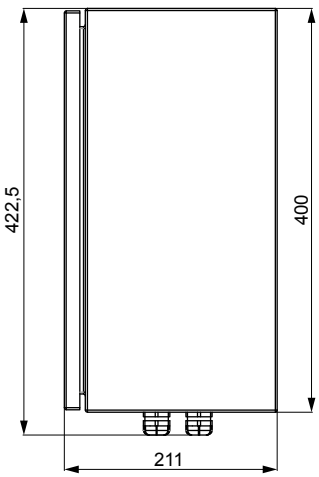

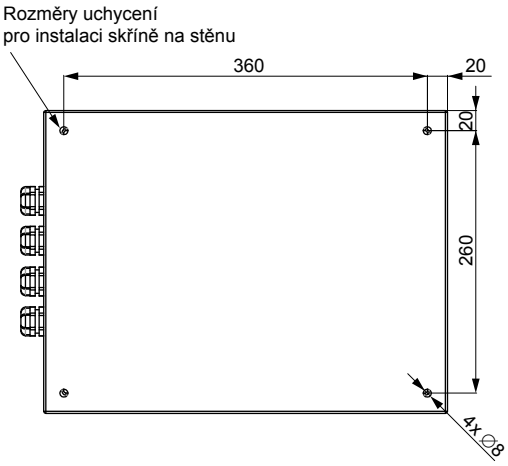

SC-C-EC (Comfort) / SC-S-EC (Slave)

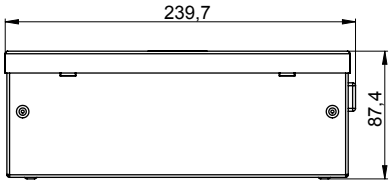

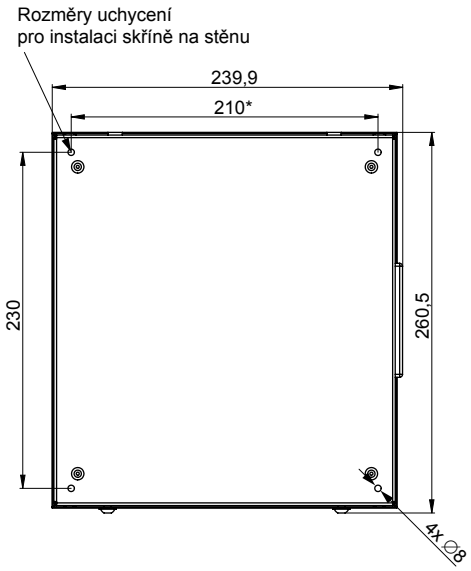

ZÁKLADNÍ PARAMETRY

Typ	Regulátor napájení [V/Hz]	Maximální proudové zatížení ventilátorů [A]	Krytí IP	Hmotnost [kg]	Počet ventilátorů k regulátorů *
SC-C-AC5-04	230 / 50	4	65	13,5	-
SC-C-AC5-07	230 / 50	7	65	15	-
SC-C-AC5-16	230 / 50	16	65	23	-
SC-S-AC5-04	230 / 50	4	65	13,5	-
SC-S-AC5-07	230 / 50	7	65	15	-
SC-S-AC5-16	230 / 50	16	65	23	-
SC-C-EC	230 / 50	-	40	3	10*
SC-S-EC	230 / 50	-	40	3	5*

* Maximální počet připojených EC ventilátorů k jedné řídící jednotce

OVLÁDÁNÍ

AirGENIO SC-C

Designový ovládací panel může být použit pro:

- Automatické / manuální ovládání
- Zobrazení chyby
- Integrovaná automatická protimrazová ochrana vodních výměníků LPHW (low pressure hot water) s nastavením teplotních limitů
- DENNÍ / NOČNÍ režim
- Možnost použití prostorového termostatu pro plně automatické ovládání vodního ohřevu
- Měření a zobrazení venkovní / pokojové / výstupní teploty na ovládacím panelu
- Integrovaný denní / týdenní časový režim
- LETNÍ / ZIMNÍ provoz
- Indikace chyby
- Grafický přehled o aktuálním chodu

3

INSTALACE

- Regulace je určena k instalaci na stěnu ve vertikální poloze
- Regulátor musí být instalován tak, aby bylo zajištěno volné proudění vzduchu kolem regulátoru a zabránilo se jeho přehřátí
- Instalace regulace musí zajišťovat bezproblémový servisní přístup
- Regulace se připevní na stěnu pomoci šroubů a hmoždinek
- Ve vzdálenosti 100 mm od regulace nesmí být umístěny žádné hořlavé materiály

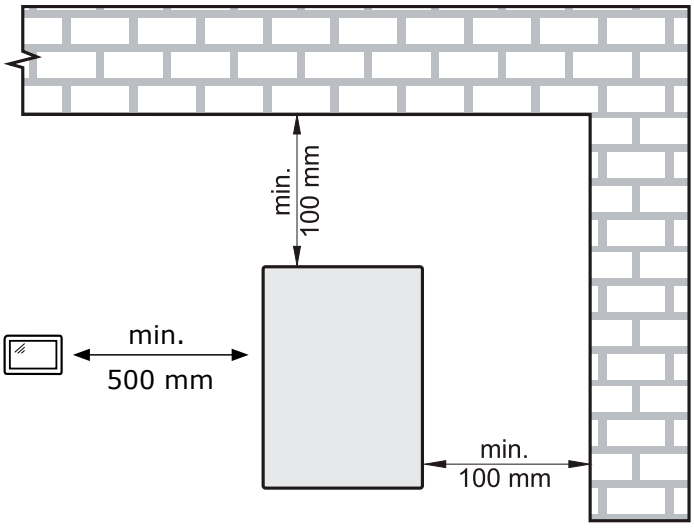

Práva na změny vyhrazena.

SCHÉMA ZAPOJENÍ

AC MOTORY

SC-C-AC

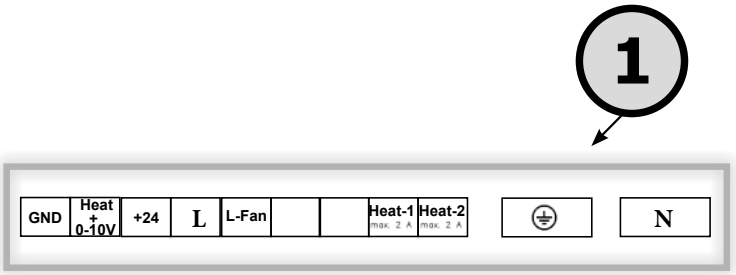

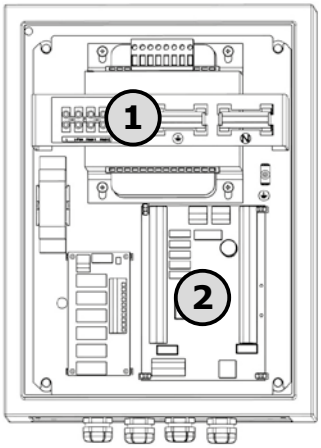

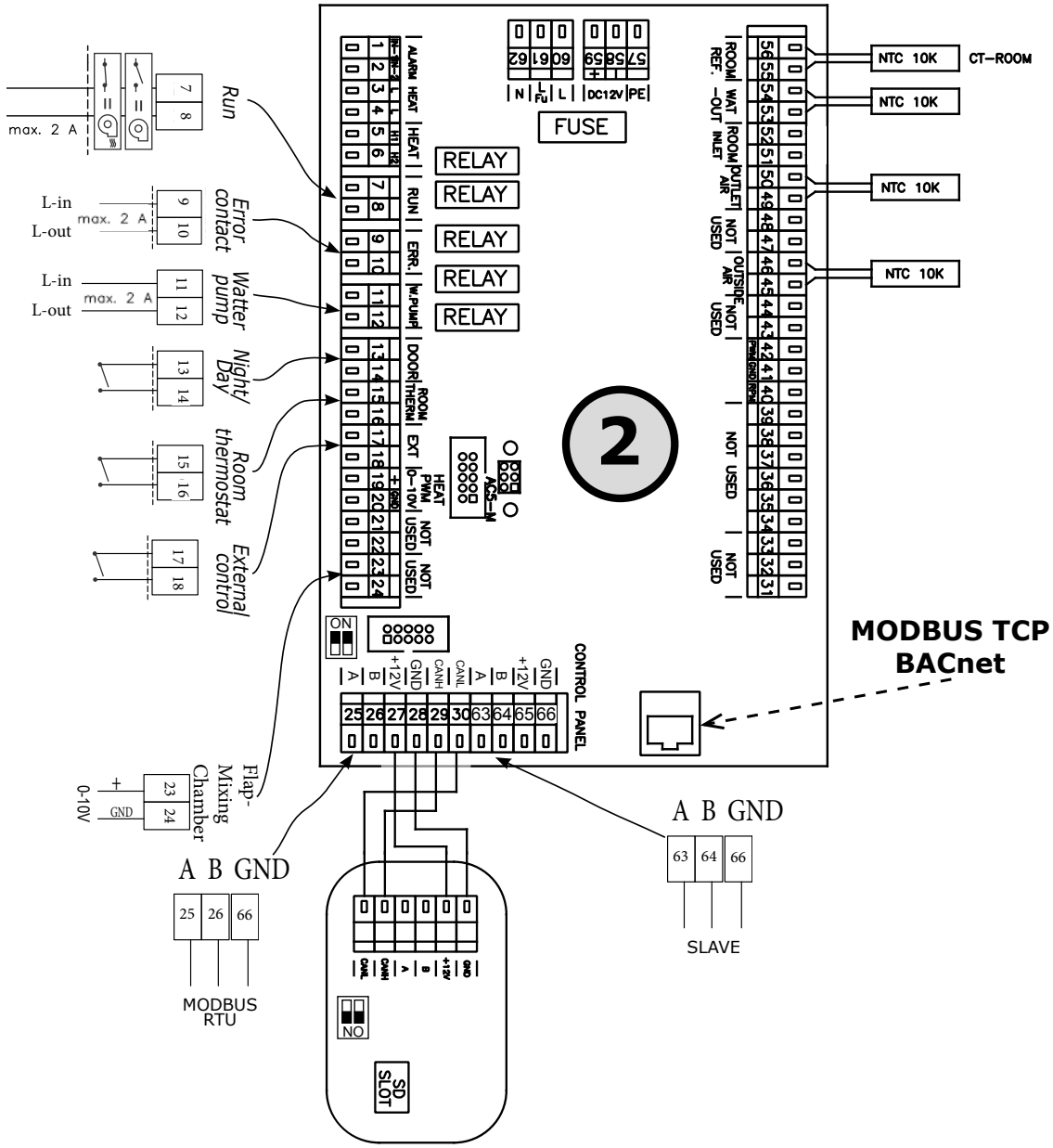

* Uvedená schémata zapojení jsou pouze orientační, vždy má vyšší prioritu schéma zapojení uvedené na výrobku

MULTIVAC FRANCE AIR GROUP

SCHÉMA ZAPOJENÍ

AC MOTORY

SC-S-AC

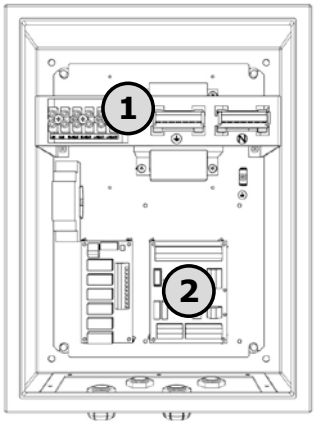

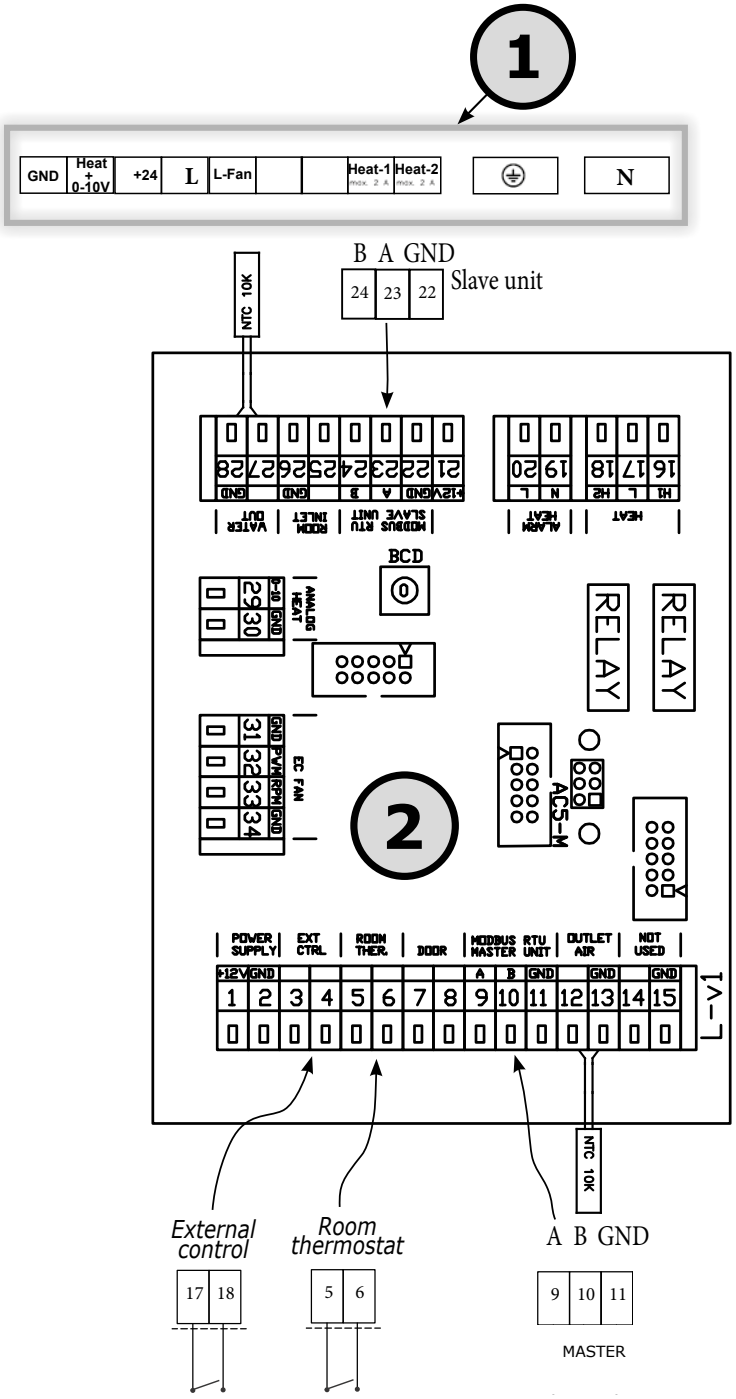

* Uvedená schémata zapojení jsou pouze orientační, vždy má vyšší prioritu schéma zapojení uvedené na výrobku

Práva na změny vyhrazena.

SCHÉMA ZAPOJENÍ

EC MOTORY

SC-C-EC

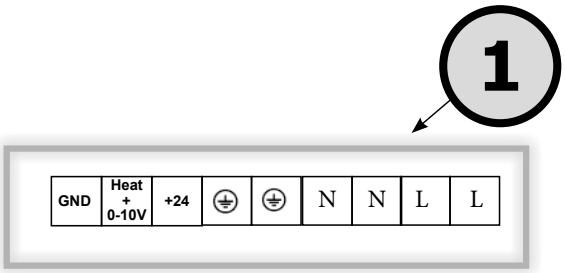

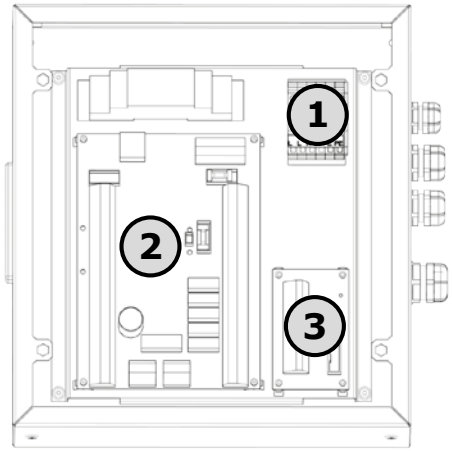

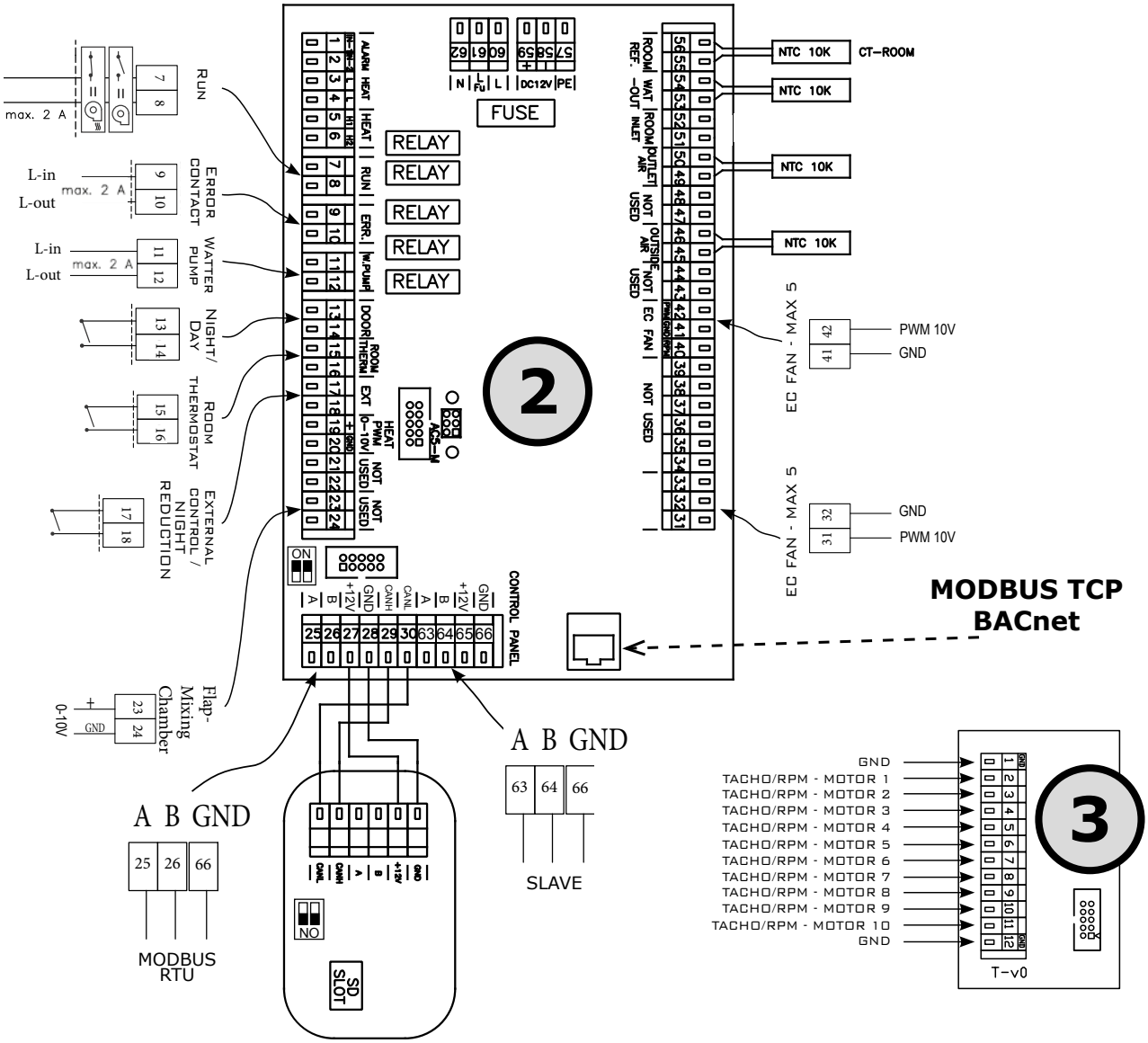

* Uvedená schémata zapojení jsou pouze orientační, vždy má vyšší prioritu schéma zapojení uvedené na výrobku

MULTIVAC FRANCE AIR GROUP

SCHÉMA ZAPOJENÍ

EC MOTORY

SC-S-EC

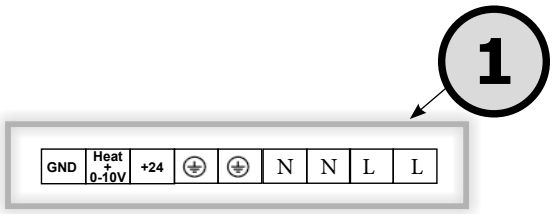

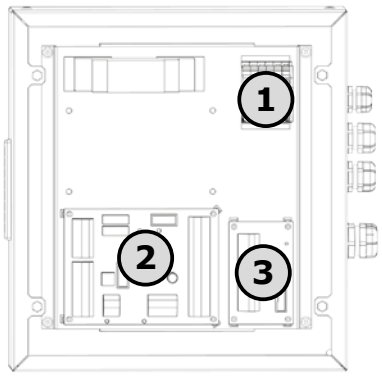

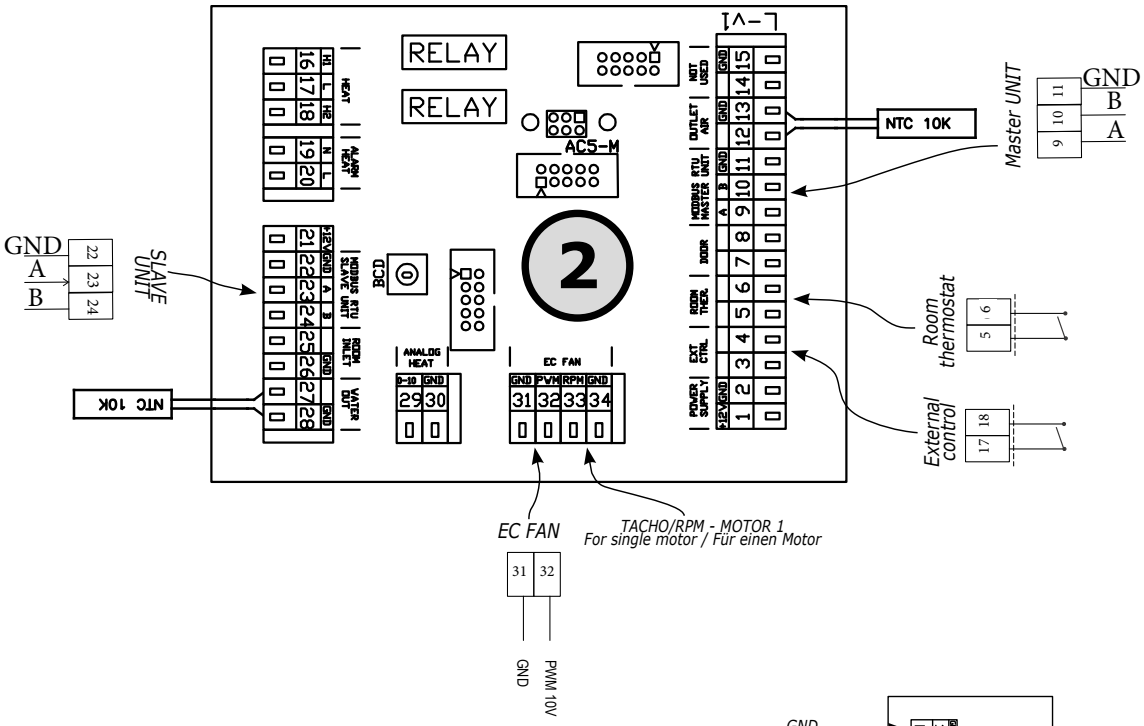

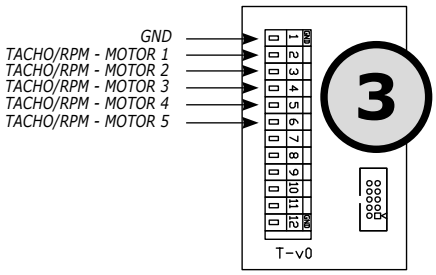

* Uvedená schémata zapojení jsou pouze orientační, vždy má vyšší prioritu schéma zapojení uvedené na výrobku

Práva na změny vyhrazena.

INSTALACE A MONTÁŽ

- **Teplotní čidla NTC jsou součástí regulace**

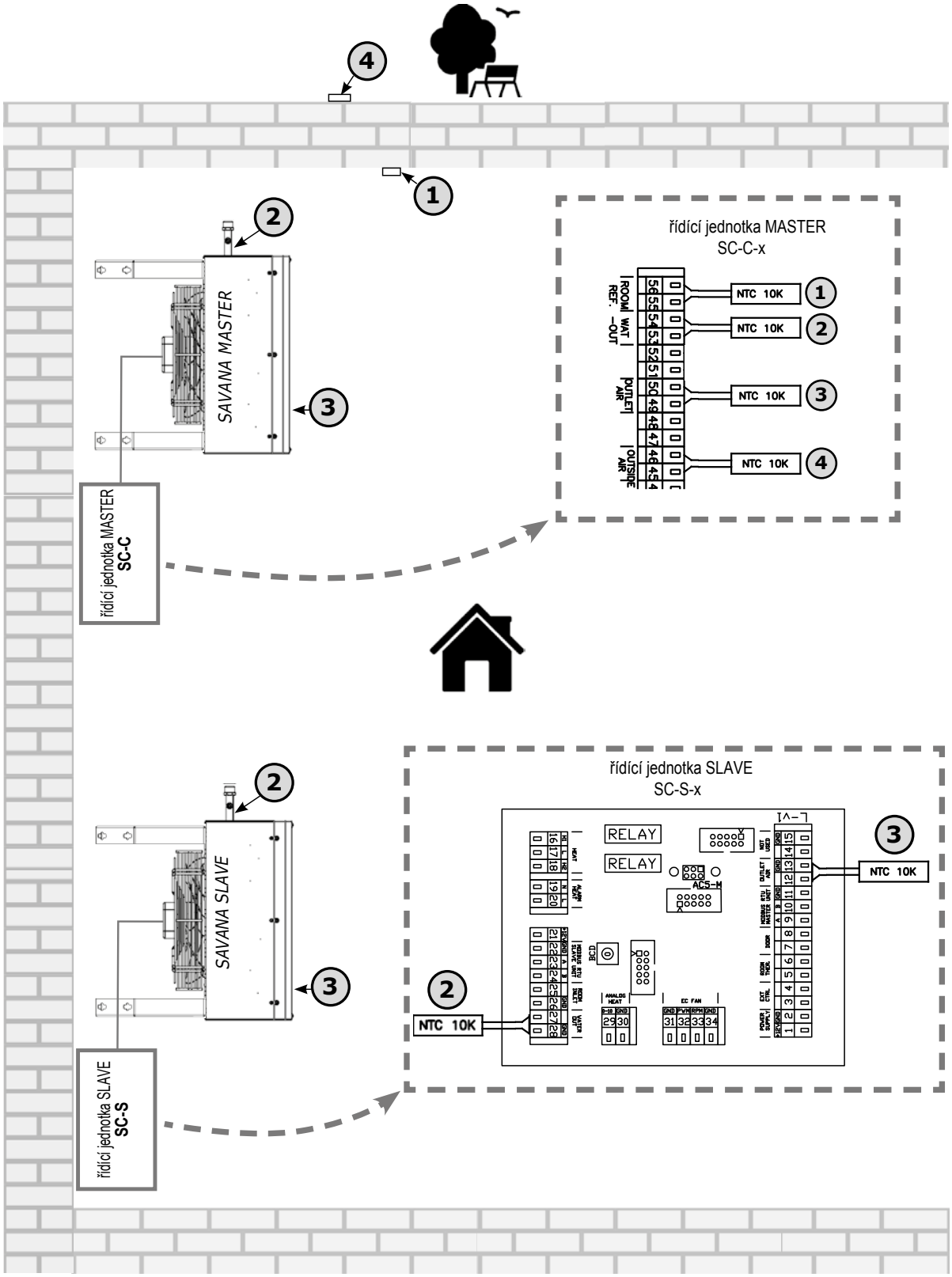

3

MULTIVAC FRANCE AIR GROUP

ŘETĚZENÍ

- Celková délka sběrnice všech modulů musí být max 150m!!!
- Doporučený typ komunikačního kabelu standardní UTP CAT5

SC-AC

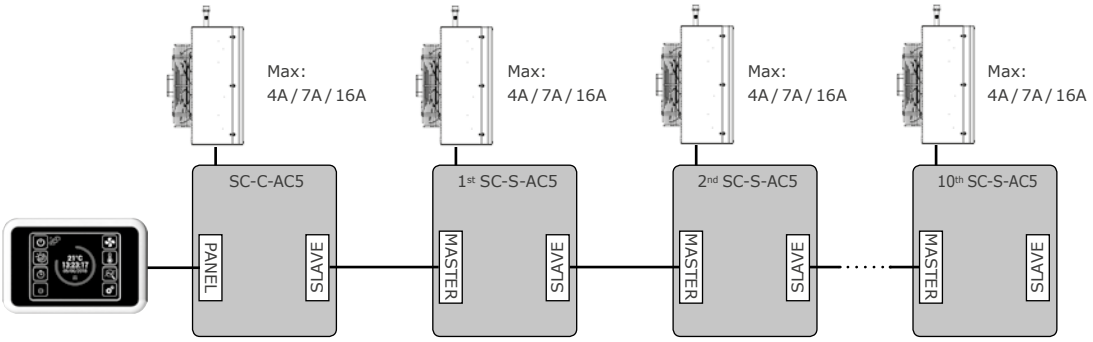

SC-EC

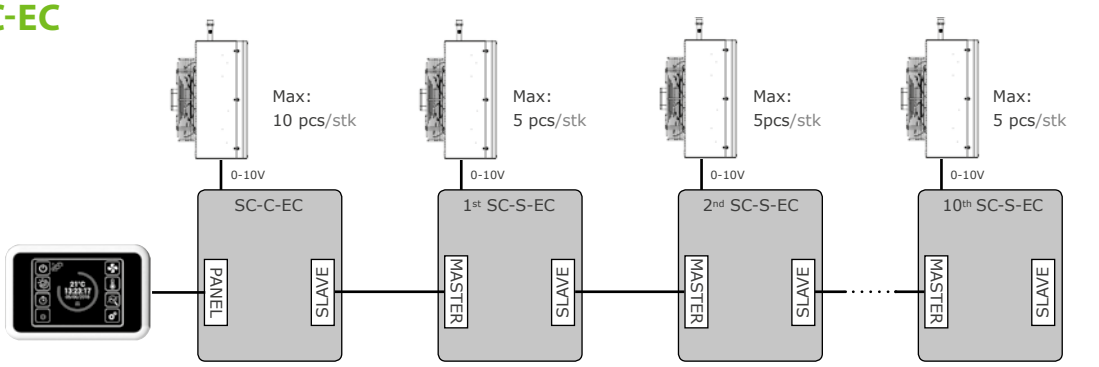

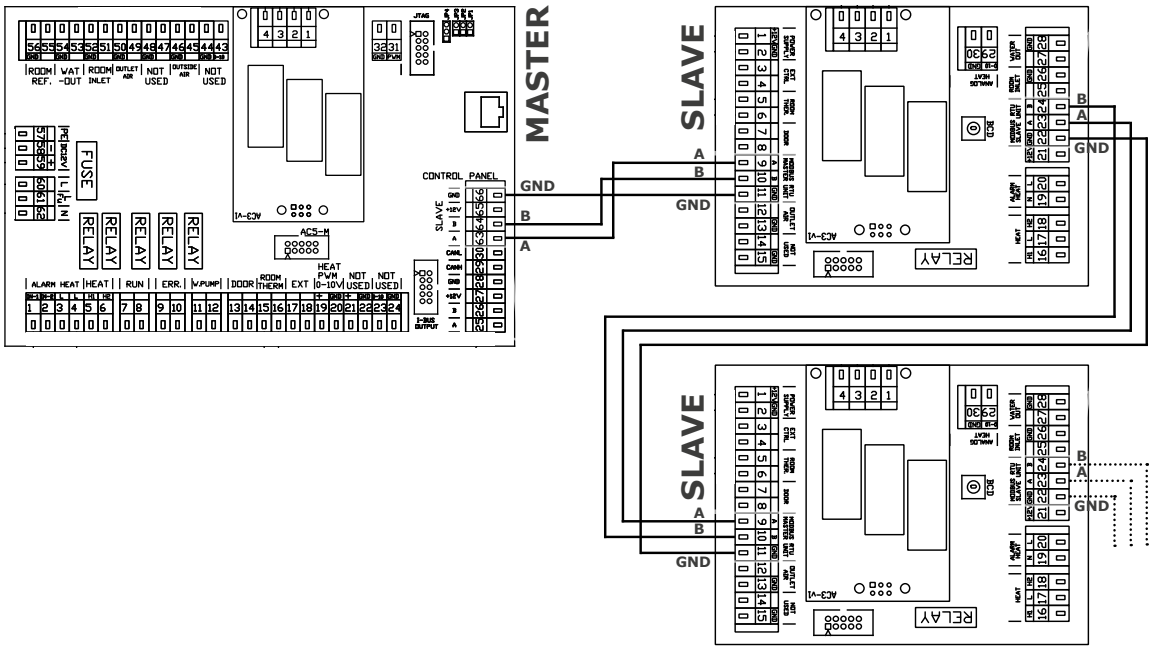

Práva na změny vyhrazena.

SCHÉMA ZAPOJENÍ

EC MOTORY

SC-C-EC

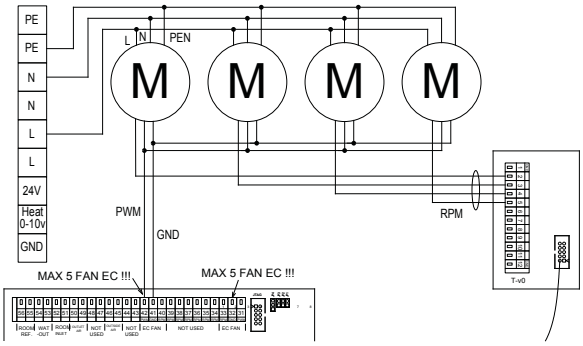

SC-S-EC

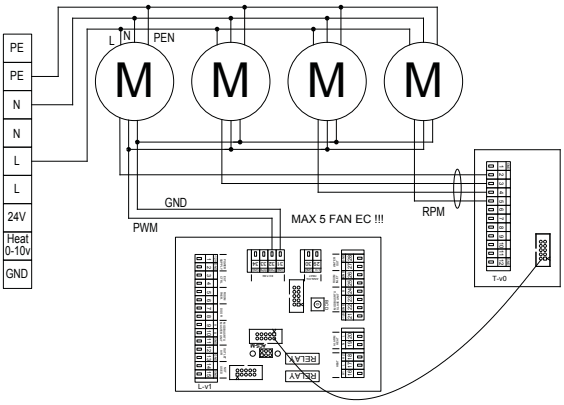

SCHÉMA ZAPOJENÍ

AC MOTORY

SC-C-AC / SC-S-AC

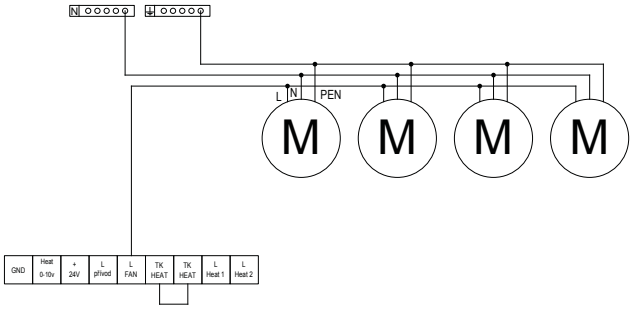

SCHÉMA ZAPOJENÍ

VODNÍ VENTIL SE SERVOPOHONEM

SC-C-EC

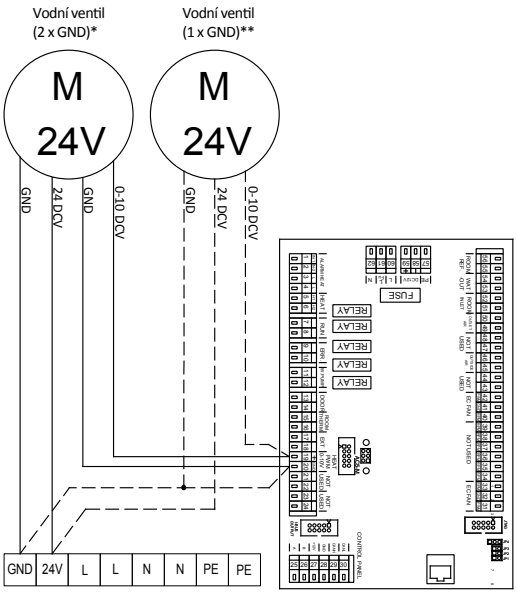

SC-S-EC

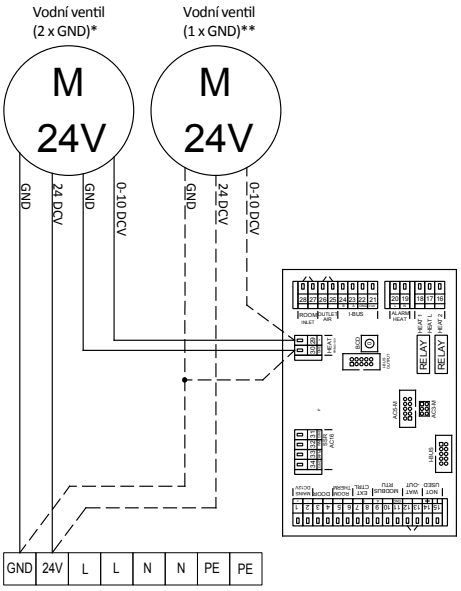

3

PŘÍSLUŠENSTVÍ

ZV2-024-08,0-20
2-cestný O/C ventil s 24 V DC pohonem,
0–10 V DC řídící signál, K_{vs} 8, DN20.

Typ	Jmenovitý rozměr připojení	K_{vs} [m³/h]	Napětí [V/Hz]	Příkon	Čas přestavení	Krytí
ZV2-024-08,0-20	DN 20	8	24DC / 50 Hz	0,3W	75 s / 90°	IP40

ZV3-024-04,0-20
3-cestný O/C ventil s 24 V DC pohonem,
0–10 V DC řídící signál, K_{vs} 4, DN20.

Typ	Jmenovitý rozměr připojení	K_{vs} [m³/h]	Napětí [V/Hz]	Příkon	Čas přestavení	Krytí
ZV3-024-04,0-20	DN 20	4	24DC / 50 Hz	0,5W	90 s / 90°	IP40

3

ZV2-024-10,0-25
2-cestný O/C ventil s 24 V DC pohonem,
0–10 V DC řídící signál, K_{vs} 10, DN25.

Typ	Jmenovitý rozměr připojení	K_{vs} [m³/h]	Napětí [V/Hz]	Příkon	Čas přestavení	Krytí
ZV2-024-10,0-25	DN 25	10	24DC / 50 Hz	1,5W	90 s / 90°	IP54

ZV3-024-06,3-25
3-cestný O/C ventil s 24 V DC pohonem,
0–10 V DC řídící signál, K_{vs} 6,3, DN25.

Typ	Jmenovitý rozměr připojení	K_{vs} [m³/h]	Napětí [V/Hz]	Příkon	Čas přestavení	Krytí
ZV3-024-06,3-25	DN 25	6,3	24DC / 50 Hz	0,5W	90 s / 90°	IP54

ZV3-024-16,0-32
3-cestný O/C ventil s 24 V DC pohonem,
0–10 V DC řídící signál, K_{vs} 16, DN32.

Typ	Jmenovitý rozměr připojení	K_{vs} [m³/h]	Napětí [V/Hz]	Příkon	Čas přestavení	Krytí
ZV3-024-16,0-32	DN 32	16	24DC / 50 Hz	2,5W	90 s / 90°	IP54

Nástěnné teplotní čidlo
CT-ROOM

Prostorový termostat
TER-P

PŘÍKLAD ZNAČENÍ

SC-C-AC-16

- **04** – Maximální proudové zatížení 4 A
- **07** – Maximální proudové zatížení 7 A
- **16** – Maximální proudové zatížení 16 A
- **AC** – Pro AC motory 5 rychlosti
- **EC** – Pro EC motory
- **C** – Regulace Master, 230 V
- **S** – Regulace Slave, 230 V
- **SC-C** – Řídící jednotka pro regulaci vodních výměníků

Práva na změny vyhrazena.