LT350, LT450

CHARAKTERISTIKA

- **LT350, LT450 – Štěrbinová stropní vyúsť**
- **Délka štěrbin od 300 do 2000 mm, možnost dodání jakékoli délky po 1 mm**
- Hliníková stropní štěrbinová vyúsť
- Nastavitelné plastové deflektory pro směrování proudu vzduchu
- Pro přívod i odvod vzduchu do místnosti
- Pro vysoké výkony
- Až 4 štěrbiny pro distribuci vzduchu
- Pro aplikace o výšce místnosti od 2,6 do 4 m
- Eloxovaný hliník v přírodní barvě
- Na poptání bílá barva (RAL 9010)

KONSTRUKCE

- Materiál eloxovaný hliník
- Provedení 1 až 4 štěrbiny
- Deflektory bílé (RAL 9010) nebo černé (RAL 9005) barvy, rozsah nastavení 0° až 180°, délka 150 mm

PŘÍSLUŠENSTVÍ

Typ	Plenum box
LT350	LP300
LT450	LP400

PRŮTOČNÁ PLOCHA

Typ	Ak [m²/m]
1 štěrbina	0,008
2 štěrbiny	0,015
3 štěrbiny	0,023
4 štěrbiny	0,031

ROZMĚRY

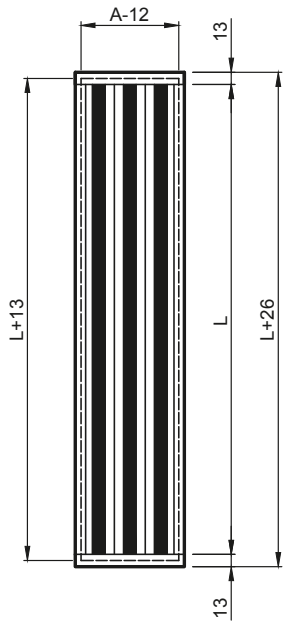

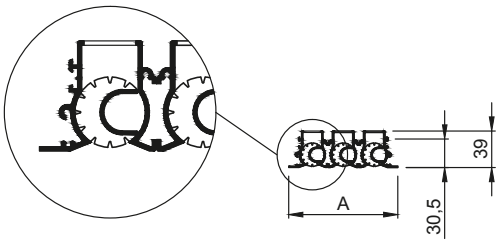

Typ	Rozměry [mm]
	A
1 štěrbina	50
2 štěrbiny	83
3 štěrbiny	116
4 štěrbiny	149

SPOJENÍ DVOU ŠTĚRBINOVÝCH VYÚSTÍ

Délky větší než 2000 mm jsou vyrobeny rozdělené, mezikus, bez koncových uzávěrů a koncové díly, díly jsou spojeny pomocí spojek.

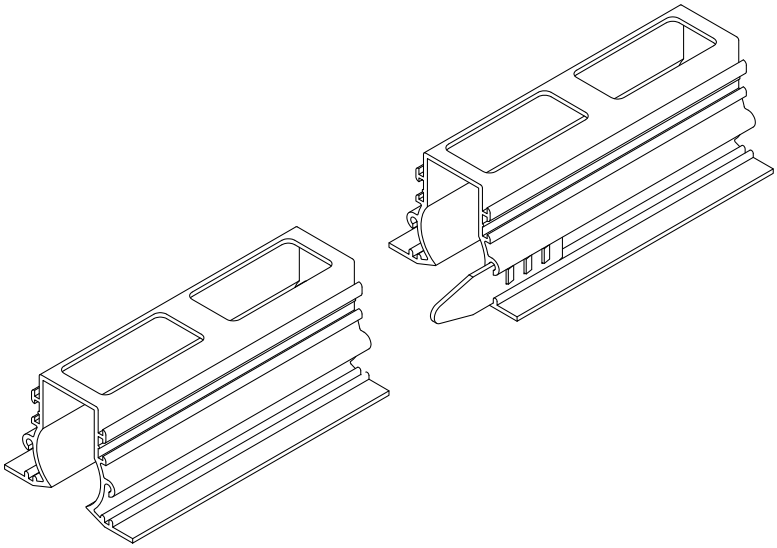

Práva na změny vyhrazena.

MULTIVAC FRANCE AIR GROUP

GRAF RYCHLÉHO VÝBĚRU

Podmínky měření	
Typ	LT350
Směr proudění vzduchu	Horizontální (s vlivem stropu)
Δ T	Izoterma
Plenum box	LP300
Klapka	100% otevřená

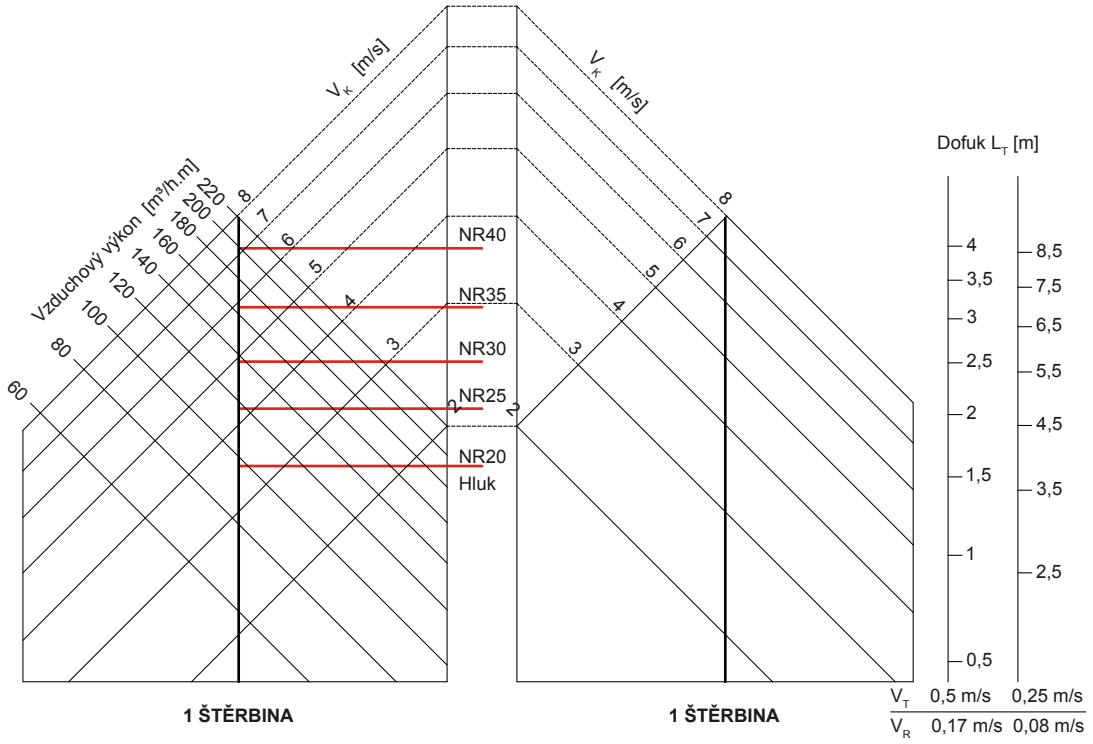

1 ŠTĚRBINA **1 ŠTĚRBINA**

V_T – Rychlost proudění vzduchu nad komfortní zónou (nad 1,8 m)
V_R – Rychlost proudění vzduchu v komfortní zóně
V_K – Rychlost proudění vzduchu vycházející z vyústky

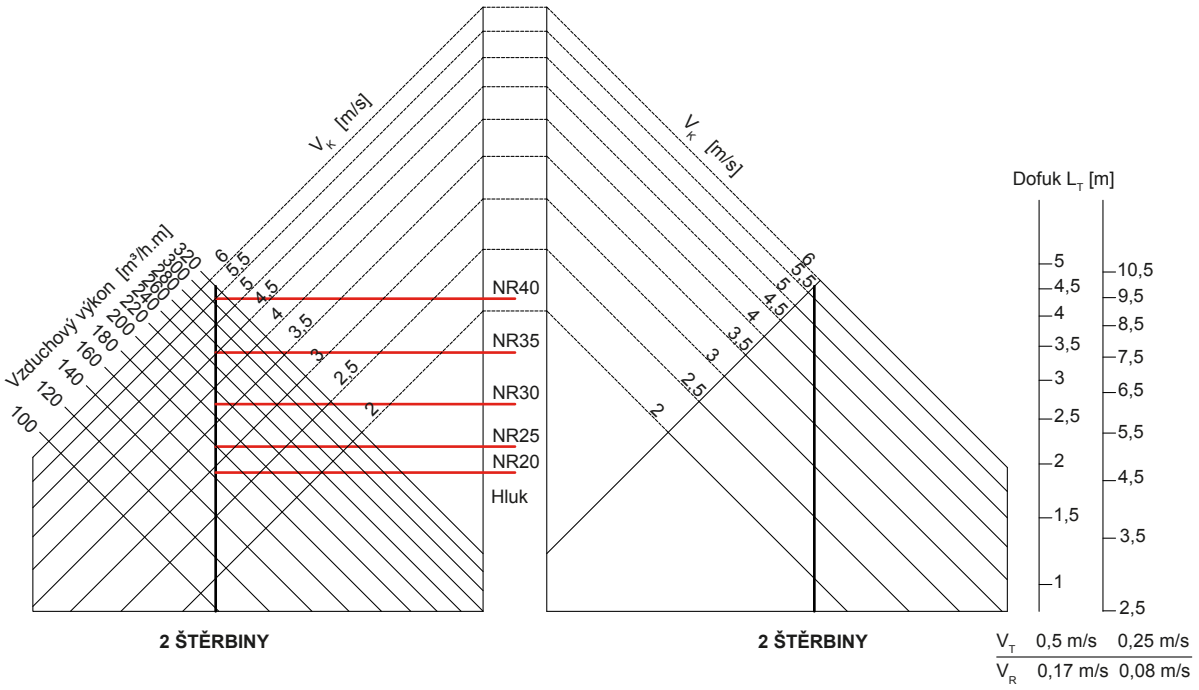

2 ŠTĚRBINY **2 ŠTĚRBINY**

V_T – Rychlost proudění vzduchu nad komfortní zónou (nad 1,8 m)
V_R – Rychlost proudění vzduchu v komfortní zóně
V_K – Rychlost proudění vzduchu vycházející z vyústky

Práva na změny vyhrazena.

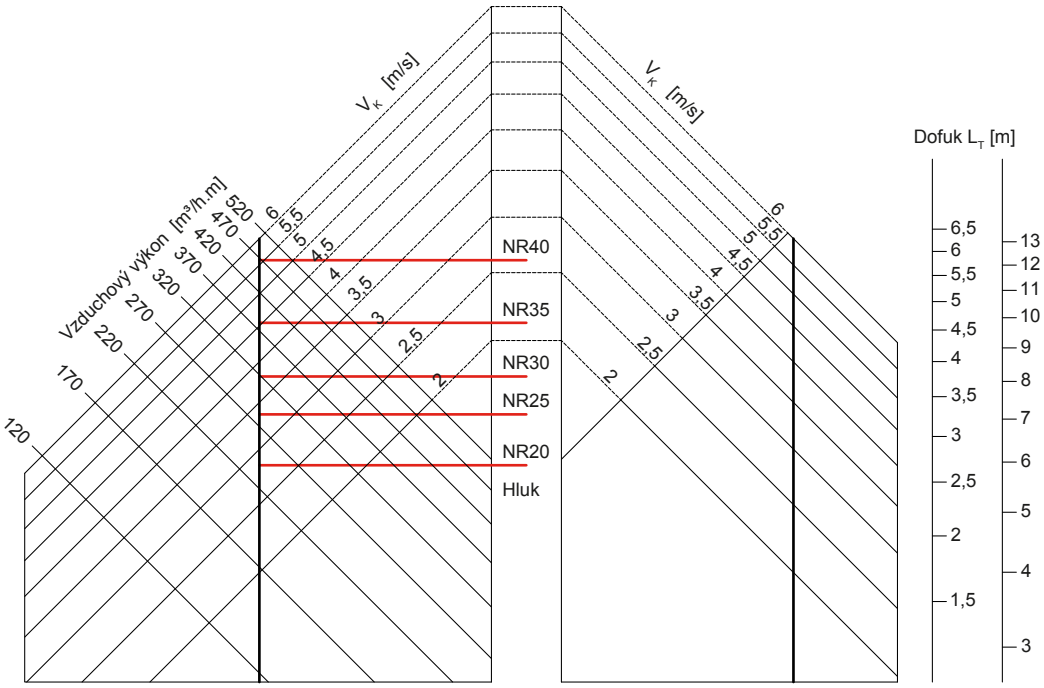

3 ŠTĚRBINY **3 ŠTĚRBINY**

V_T	0,5 m/s	0,25 m/s
V_R	0,17 m/s	0,08 m/s

V_T – Rychlost proudění vzduchu nad komfortní zónou (nad 1,8 m)
V_R – Rychlost proudění vzduchu v komfortní zóně
V_K – Rychlost proudění vzduchu vycházející z vyústky

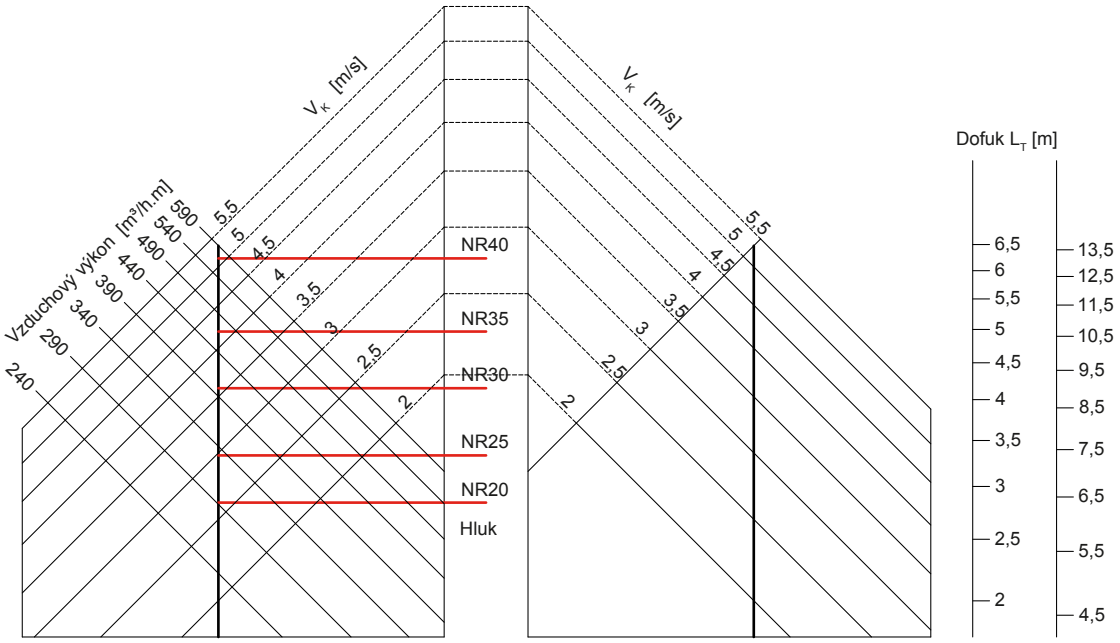

4 ŠTĚRBINY **4 ŠTĚRBINY**

V_T	0,5 m/s	0,25 m/s
V_R	0,17 m/s	0,08 m/s

V_T – Rychlost proudění vzduchu nad komfortní zónou (nad 1,8 m)
V_R – Rychlost proudění vzduchu v komfortní zóně
V_K – Rychlost proudění vzduchu vycházející z vyústky

KOREKČNÍ FAKTORY

Délka vyústky [m]	Korekce dofuku	Korekce hluku [NR]
1–1,5	L_T x 1,00	+0
1,5–2	L_T x 1,05	+2
2–6,5	L_T x 1,10	+5

Pro lineární štěrbinové vyústě

Práva na změny vyhrazena.

TLAKOVÁ ZTRÁTA

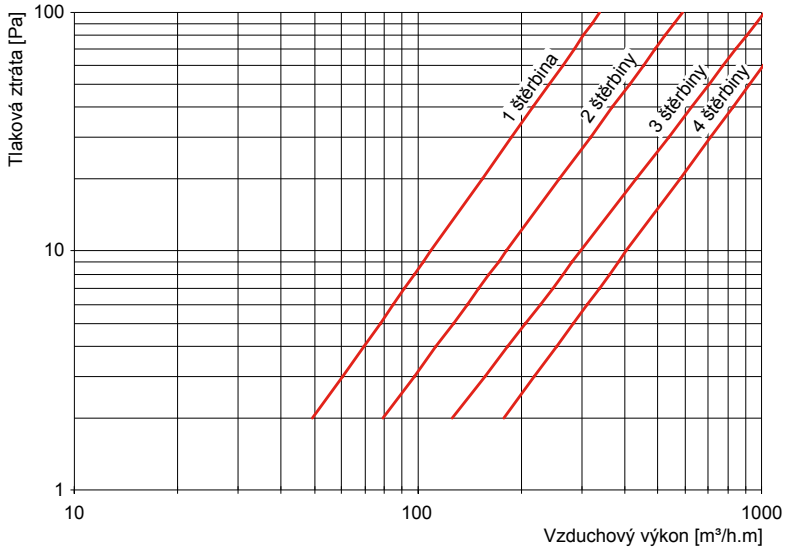

PŘÍKLAD ZNAČENÍ

LT354MF-1200

- **1200** – Délka štěrbiny v mm
- **F** – Barevné provedení (nutno specifikovat RAL)
- **–** Eloxovaný hliník
- **M** – Mezikus, bez koncových uzávěrů
- **E** – Koncovka, s jedním koncovým uzávěrem
- **–** Vyúsť s koncovkami na obou stranách
- **1** – Jedna štěrbina
- **2** – Dvě štěrbiny
- **3** – Tři štěrbiny
- **4** – Čtyři štěrbiny
- **LT35** – Štěrbinová vyúsť, uchycení na plenum box
- **LT45** – Štěrbinová vyúsť, skryté uchycení prošroubováním upevňovacím šroubem

Práva na změny vyhrazena.

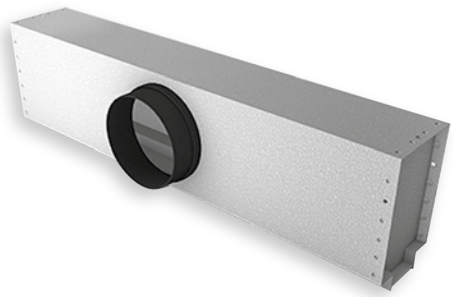

PLENUM BOX LP300

CHARAKTERISTIKA

- Je určen pro štěrbinovou vyúsť LT350
- Délka plenum boxu až 1600 mm s jedním napojením na kruhové rozvody
- Pro délky větší než 1600mm dvě kruhová napojení
- Provedení s izolací a bez izolace
- Regulační klapka u plenum boxu na přívod vzduchu
- **Štěrbinová vyúsť přichycena přímo k plenum boxu z boku přišroubováním**

UCHYCENÍ VYÚSTĚ K PLENUM BOXU LP300 – LT350

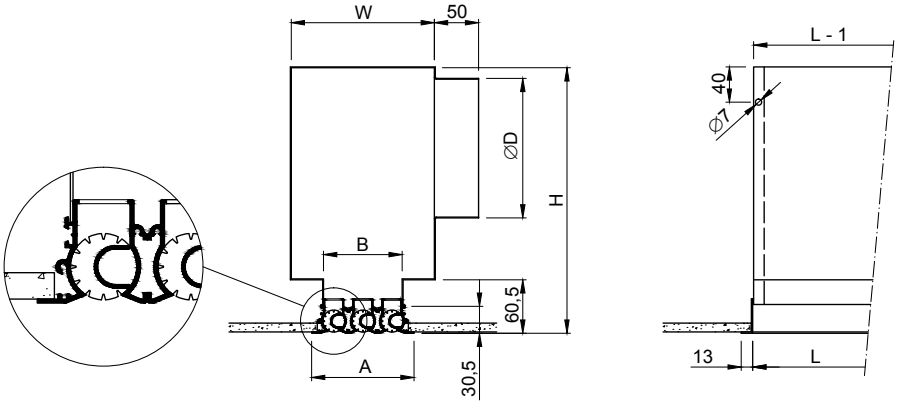

Typ	Rozměry [mm]				
	A	B	W	H	ØD
1 štěrbina	50	23	91	215	123
2 štěrbiny	83	56	124	250	158
3 štěrbiny	116	89	157	300	158
4 štěrbiny	149	122	190	340	198

MONTÁŽ

Štěrbinová vyúsť přichycena přímo k plenum boxu bočními šrouby

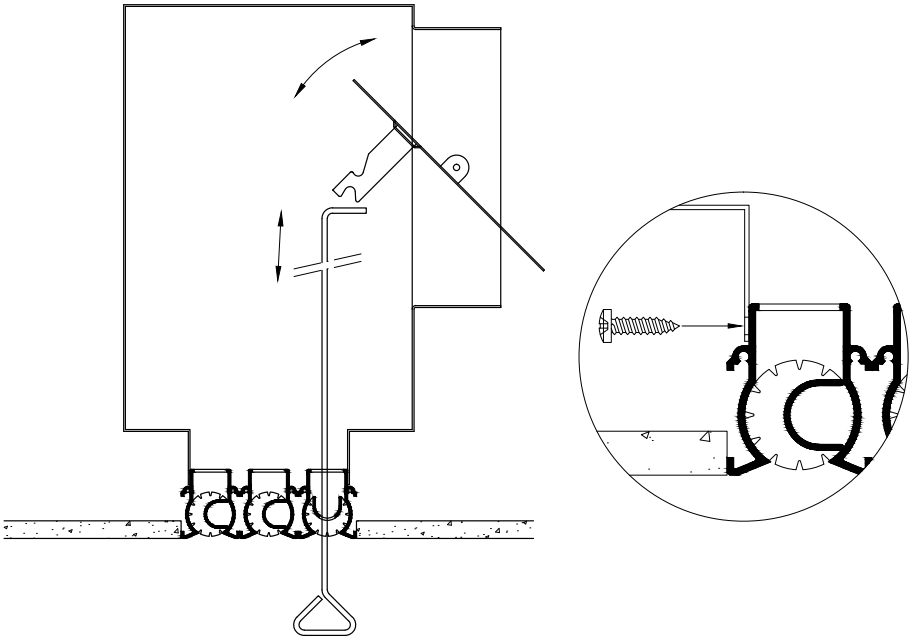

PŘÍKLAD ZNAČENÍ

LP301-G/125-1500

- **1500** – Délka štěrbiny v mm
- **125** – Průměr napojení v mm
- **G** – Vnitřní izolace plenum boxu
  H – Horní izolace plenum boxu a izolace protilehlé strany od kruhového napojení (přívodu)
  – Plenum box bez izolace
- **1** – Jedna štěrbina
  2 – Dvě štěrbiny
  3 – Tři štěrbiny
  4 – Čtyři štěrbiny
- **0** – Bez klapky na přívodu
  1 – S klapkou na přívodu
- **LP3** – Plenum box pro LT350

Práva na změny vyhrazena.

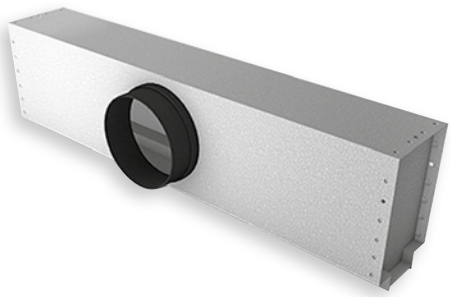

PLENUM BOX LP400

CHARAKTERISTIKA

- Je určen pro štěrbinovou vyúsť LT450
- Délka plenum boxu až 1600 mm s jedním napojením na kruhové rozvody
- Pro délky větší než 1600 mm dvě kruhová napojení
- Provedení s izolací a bez izolace
- Regulační klapka u plenum boxu na přívod vzduchu
- **Štěrbinová vyúsť přichycena přímo k plenum boxu prošroubováním skrz**

UCHYCENÍ VYÚSTĚ K PLENUM BOXU LP400 – LT450

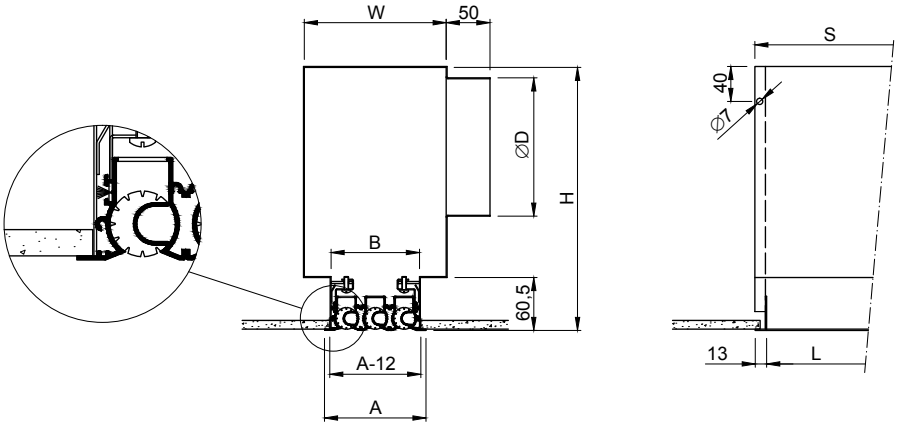

Typ	Rozměry [mm]				
	A	B	W	H	ØD
1 štěrbina	50	3	91	215	123
2 štěrbiny	83	72	124	250	158
3 štěrbiny	116	105	157	300	158
4 štěrbiny	149	138	190	340	198

Provedení	Rozměry [mm]
	S
Standard	L + 34
Koncové díly	L + 17
Střední díly	L

MONTÁŽ

Štěrbinová vyúsť přichycena přímo k plenum boxu prošroubováním skrz

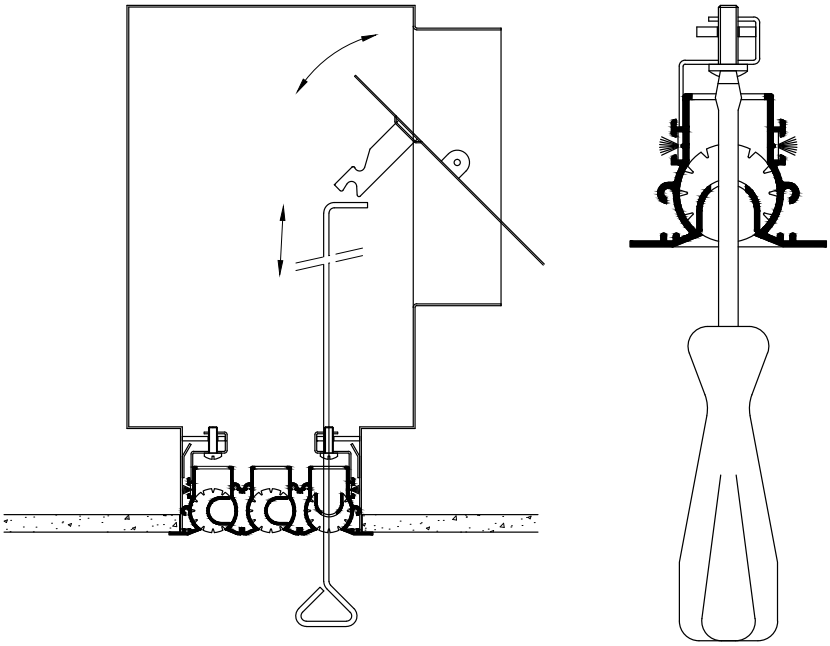

PŘÍKLAD ZNAČENÍ

LP401-G/125-1500

- **1500** – Délka štěrbiny v mm
- **125** – Průměr napojení v mm
- **G** – Vnitřní izolace plenum boxu
  H – Horní izolace plenum boxu a izolace protilehlé strany od kruhového napojení (přívodu)
  – Plenum box bez izolace
- **1** – Jedna štěrbina
  2 – Dvě štěrbiny
  3 – Tři štěrbiny
  4 – Čtyři štěrbiny
- **0** – Bez klapky na přívodu
  1 – S klapkou na přívodu
- **LP4** – Plenum box pro LT450

Práva na změny vyhrazena.